Рекомендації по монтажу

Зона розміщення пристрою повинна передбачати можливість підключення до нього роз'ємів, з виключенням можливості їх пошкодження, а також з виключенням випадків впливу прямих сонячних променів та вологи.
Рекомендоване місце встановлення в автомобілі – під панеллю приладів, в горизонтальному положенні.

Додаткові умови

При проведенні зварювальних робіт, під час ремонту транспортного засобу, обов'язкове відключення роз'єму живлення і периферії від пристрою. Напруга живлення не повинна перевищувати 36В. При недотриманні цієї умови пристрій може бути виведений з ладу.

Умови транспортування та зберігання

Транспортування пристрою в транспортній упаковці виробника допускається усіма видами закритого наземного і морського транспорту (у залізничних вагонах, контейнерах, закритих автомашинах, трюмах і т.д.), допускається перевезення в герметичних опалювальних відсіках літака. Транспортування і зберігання повинні виконуватися в умовах, що відповідають умовам зберігання за ГОСТ 15150-69.

Додаткові умови

- допустимий рівень ударних навантажень: удари з прискоренням в 2-5g при тривалості імпульсу в 5-10мс;
- відносна вологість повітря до 80%;
- повітря складського приміщення не повинно містити агресивних домішок, пилу, мастила, вологи, що перевищують норми згідно ГОСТ 12.1.005-88.

Вимоги з техніки безпеки при виконанні робіт по встановленню та обслуговуванню пристрою

При виконанні робіт по встановленню приладу повинні бути виконані організаційні і технічні заходи, які забезпечують безпеку робіт з контрольно-вимірювальним обладнанням, допоміжним устаткуванням і витратними матеріалами.
Відповідальність за дотримання заходів безпеки покладається на технічний персонал, що здійснює встановлення пристрою, а також на працівників, що відповідають за обладнання на місці проведення робіт.
На місці проведення робіт необхідно дотримуватись правил протипожежної безпеки у відповідності до ГОСТ 12.1.004 та електробезпеки відповідно до ГОСТ 12.1.019.
На автомобільному транспорті в місці проведення робіт необхідно дотримуватись правил охорони праці відповідно до ДНАОП 0.00-1.28-97.
Щоб уникнути пошкодження, прилад рекомендується зберігати в протиударній упаковці.
Перед обслуговуванням пристрою джерело живлення повинно бути вимкнено.
Забороняється встановлювати або знімати SIM карту при наявності напруги живлення на пристрої.

Дозвільні документи

Сертифікат відповідності УкрСЕПРО
UA1.155.0066888-15
Сертифікат МОЗ
№ 05.03.02-04/24478

Технічні умови
ТУ У 32.2-16303375-002:2012

Виробник
НВП «ДИСКОВІ СИСТЕМИ» ТОВ

03061, Україна, м. Київ, пр-т Відрадний, 95-С
тел. +380 44 507 02 07
факс +380 44 502 02 02

support@bitrek.com.ua
http://www.bitrek.com.ua

Керівництво по експлуатації (паспорт)

Пристрій спостереження за рухомими об'єктами
BI-910 TREK

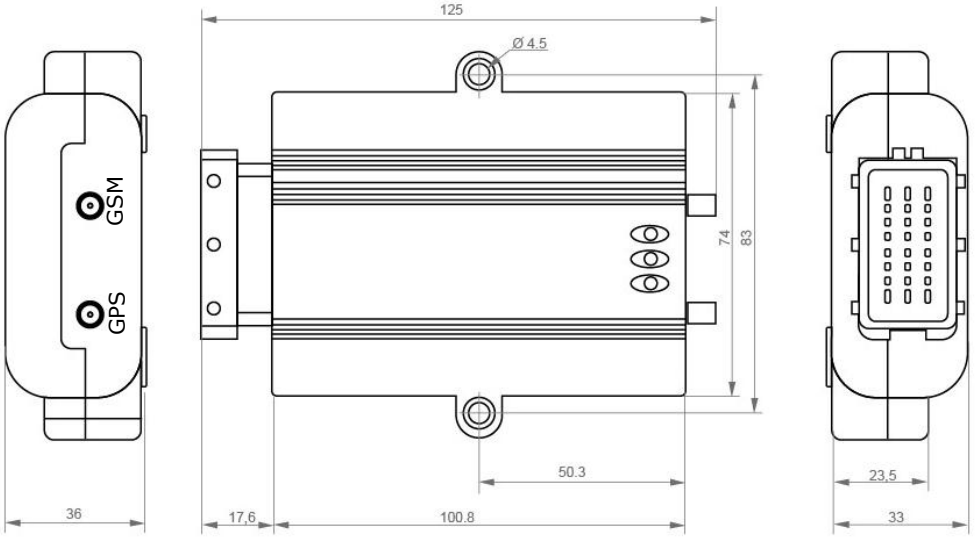

Версія 2016.6.1.

Призначення

BI-910 TREK призначений для віддаленого відстеження місцезнаходження та стану рухомих об'єктів в режимі реального часу з використанням різних систем супутникового стеження і передачею даних за допомогою мобільного зв'язку з можливістю підключення додаткових датчиків.

Комплект поставки

1. Пристрій спостереження за рухомими об'єктами **BI-910 TREK** – 1 шт.
2. GSM-антена (кабель 2 метри) – 1 шт.
3. GPS-антена для внутрішнього використання (кабель 2 метри) – 1 шт.
4. Шлейф підключення живлення і додаткових датчиків – 1 шт.
5. Технічний паспорт – 1 шт.
6. Гарантійний талон – 1 шт.
7. Пакувальна коробка – 1 шт.

Виробник не комплектує прилади SIM картами, які необхідні для передачі даних за допомогою мережі GSM.

Умови експлуатації

- температура навколишнього середовища від -30°C до +80°C;
- відносна вологість повітря до 80% при +30°C;
- атмосферний тиск від 84кПа до 107кПа (від 630 до 800 мм.рт.ст.)

Не допускається експлуатація виробу в медичних установах, літаках, а також поблизу радіоелектронних пристроїв, щоб уникнути збоїв у їхній роботі при роботі високочастотного передавача виробу.

Технічні характеристики

Параметри	Характеристики
Стандарт передачі даних	GSM 900/1800
Канали зв'язку	GPRS, SMS для налаштування, голосовий зв'язок
GPRS клас	10
GPS і GSM антени	Зовнішні
Тип навігаційної системи	GPS/ГЛОНАСС/GALILEO/BEIDOU
Цифрові інтерфейси	RS 485 – 1 шт., 1Wire – 1 шт., CAN (FMS) – 1 шт.
Акселерометр	+
Захищений вихід живлення	+
SIM-карти	2
Цифрові входи	6
Цифрові виходи	2
Аналогові входи	2
Діапазон напруги цифрових входів	Від 0В до 40В
Діапазон напруги аналогових входів	Від 0В до 27В
Напруга живлення	12/24В
Типовий споживаний струм (12В)	60мА
Максимальний споживаний струм (12В)	350мА
Обсяг енергонезалежної пам'яті	2МБ (65 000 записів)
Внутрішній акумулятор	1 000мА
Робоча температура	Від -30°C до +80°C
Габарити (Ш х Д хВ)	125 х 95 х 36 мм
Маса	200 гр.
Клас захисту корпусу	IP65

Призначення контактів пристрою

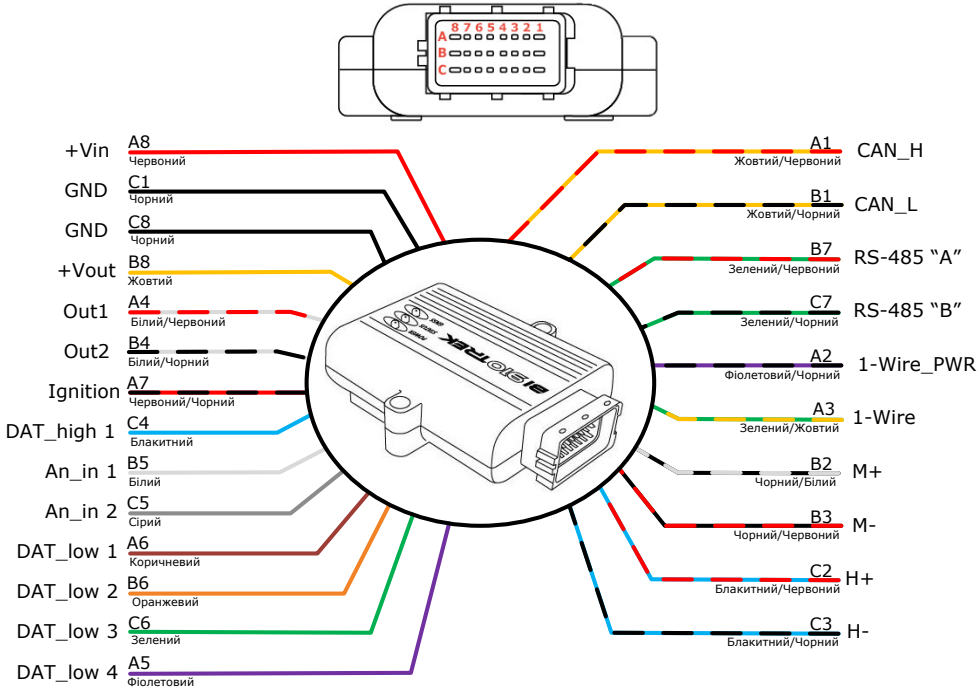

№	Колір	Найменування контакту	Тип сигналу	Призначення контакту
A1	Жовтий / червоний	CAN_H	Вхід/вихід	Сигнал «CAN_H» шини CAN
A2	Фіолетовий / чорний	1-Wire_PWR	Живлення	Вихід +3,3В для живлення приладу «1-Wire» (15мА макс)
A3	Зелений /жовтий	1-Wire	Вхід/вихід	Сигнал даних інтерфейсу «1-Wire»
A4	Білий /червоний	DOut 1	Вихід	Дискретний вихід
A5	Фіолетовий	DAT_low 4	Вхід	Дискретний вхід з активним «0»
A6	Коричневий	DAT_low 1	Вхід	Дискретний вхід з активним «0»
A7	Червоний /чорний	Ignition	Вхід	Дискретний вхід з активною «1» зарезервовано для сигналу запалювання
A8	Червоний	+ Vin	Живлення	«+» бортового живлення (номінальна напруга 12В або 24В)
B1	Жовтий / чорний	CAN_L	Вхід/вихід	Сигнал «CAN_L» шини CAN
B2	Чорний / білий	M +	Вхід	Вхід мікрофона «+»
B3	Чорний / червоний	M -	Вхід	Вхід мікрофона «-»
B4	Білий / чорний	DOut 2	Вихід	Дискретний вихід
B5	Білий	An_in 1	Вхід	Аналоговий вхід
B6	Помаранчевий	DAT_low 2	Вхід	Дискретний вхід з активним «0»
B7	Зелений / червоний	A	Вхід/вихід	Сигнал «A» RS-485
B8	Жовтий	+ Vout	Живлення	Захищений вихід для живлення додаткових датчиків. Напруга дорівнює +Vin. Максимальний струм 350мА
C1	Чорний	GND	Живлення	Загальний кабель (маса)
C2	Блакитний / червоний	H +	Вихід	Вихід динаміка «+»
C3	Блакитний /чорний	H -	Вихід	Вихід динаміка «-»
C4	Блакитний	DAT_high 1	Вхід	Дискретний вхід з активною «1»
C5	Сірий	An_in 2	Вхід	Аналоговий вхід
C6	Зелений	DAT_low 3	Вхід	Дискретний вхід з активним «0»
C7	Зелений / чорний	B	Вхід/вихід	Сигнал «B» RS-485
C8	Чорний	GND	Живлення	Загальний кабель (маса)